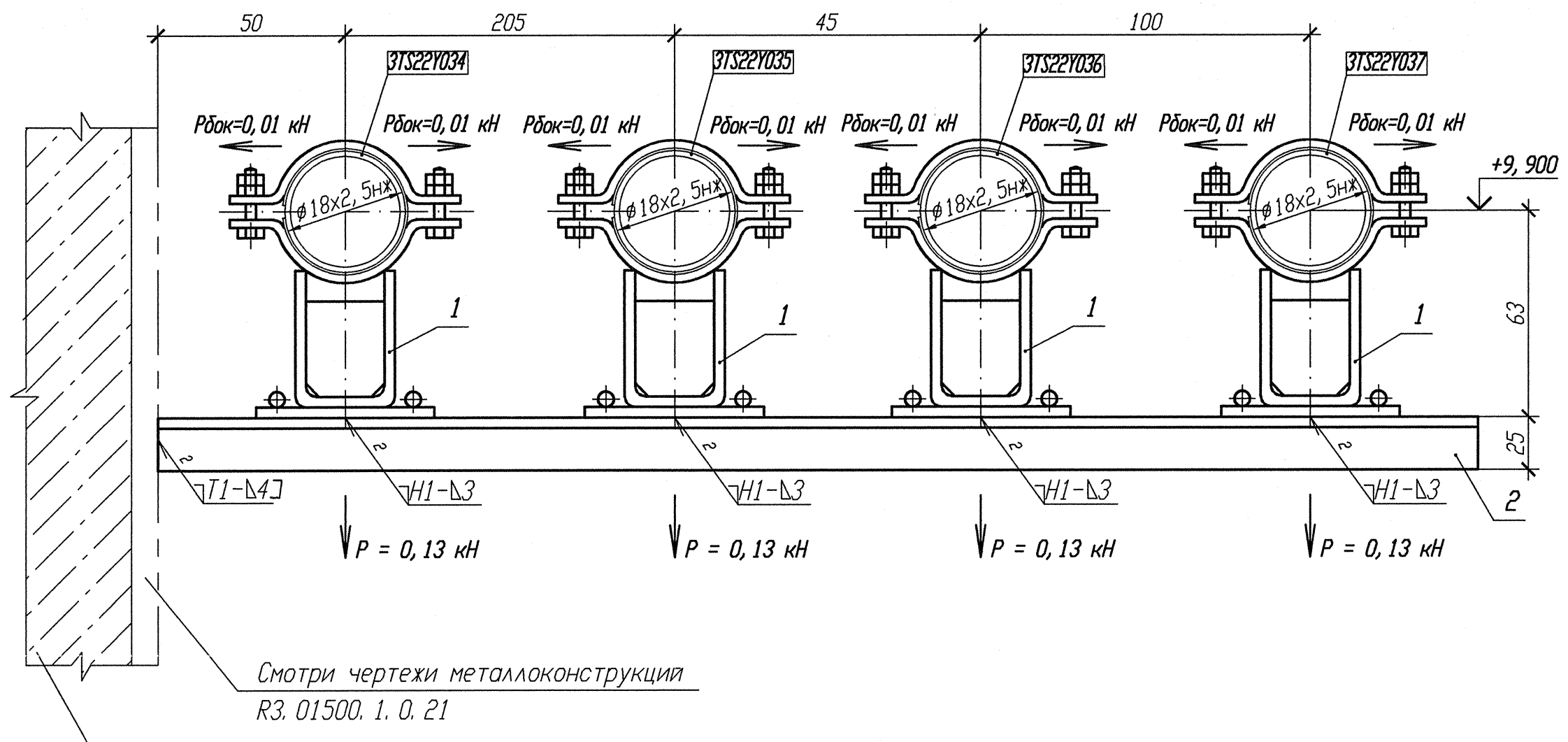

Спецификация деталей

Поз.	Обозначение	Наименование	Кол.	Материал	Масса, кг ед.	Масса, кг общ.	Приме-чание
1	18-517.000-23	Опора 18У	1	Сборный	1,44	5,76	
2	ГОСТ 8509-93	Уголок Б 25х25х4 l=500	2	Вст 3 сп 5 ГОСТ 535-2005	0,73	1,46	
	ГОСТ 9467-75	Электроды		УОНИИ 13/45			
				Итого:		7,22	

1 Привязку опоры смотри 3TS22Z12, 3TS22Z14, 3TS22Z16, 3TS22Z41.
2 Изготовить один комплект.
3 Сварку производить по ГОСТ 5264-80.
4 Спецификация составлена для четырех опор.
5 Отметка трубопровода подлежит уточнению в соответствии с уклоном трубопровода.
6 Максимальная нагрузка на опору дана с учетом сейсмического воздействия.

АРХИВНЫЙ ЭКЗЕМПЛЯР

Инв. N подл. R3.00783.1.0.11
Лист 207

Изм.	Кол. уч.	Лист	N док.	Подп.	Дата
1	-	Зам.	102-12	-	-
Инженер		Сопряф			22.08
Пров. вед. инж.		Веренцова			22.08
Пров. нач. гр.		Хук			22.08
Н. контр		Краснояров			22.08

R3.TS21.3012.011.01.00.031

Ростовская АЭС Блок 3

Реакторное отделение Негерметичная часть Трубопроводы системы очистки технологических сдувок	Стадия	Лист	Листов
	Р		1
Опора скользящая направляющая 3TS22Y034, 3TS22Y035, 3TS22Y036, 3TS22Y037	ОАО "НИАЭП" 2012		

Инв. N подл. | Подп. и дата | Взам. инв. N
R3.00783.1.0.11

Формат А4х3